Seals-Shop.com
Quality. Availability. Speed.

INFORMATIONS TECHNIQUES

Joints de tige | Turcon® Variseal® M2S

Description

Turcon® Variseal® M2S est un joint à simple effet composé d'une jaquette en U et d'un ressort résistant à la corrosion en V. Variseal® M2S comporte un profil de joint asymétrique. La lèvre dynamique est optimisée, offrant une longue durée de vie et une bonne capacité de raclage même sur les supports à forte viscosité. À des pressions basses ou nulles, le ressort métallique fournit la force d'étanchéité primaire. Lorsque la pression du système augmente, la principale force d'étanchéité est réalisée par la pression du système et garantit un joint étanche des pressions nulles aux pressions élevées. La possibilité d'adapter des matériaux appropriés au joint et au ressort permet une utilisation variée d'applications allant au-delà des systèmes hydrauliques, notamment les industries de produits chimiques, pharmaceutiques et alimentaires.
Les joints Variseal® M2S peuvent être installés sur les rainures conformément aux normes AS4716 et ISO 3771. Le joint ne peut être installé que sur des rainures fermées.

Avantages

- Idéal pour un mouvement de rotation alternatif et restreint
- Excellente capacité de raclage
- Résistance élevée à l'abrasion
- Indéformable
- Résistant à la plupart des fluides et produits chimiques.
- Excellente résistance à l'usure
- Disponible en version Hi-Clean
- Interchangeable avec le joint torique et la bague d'appui dans la plupart des cas

Données techniques

Pression	:	Pour des charges statiques	:	40 MPa
		Pour des charges dynamiques	:	20 MPa
Vitesse	:	Alternatif	:	jusqu'à 15 m/s
		Rotatif	:	jusqu'à 1 m/s
Température	:	-70 °C à +260 °C		
Milieux	:	pratiquement tous les fluides, produits chimiques et gaz		
Jeu	:	Le jeu radial maximum admissible Smax. est indiqué dans le tableau de la page suivante en fonction de la pression de fonctionnement et du diamètre fonctionnel.		

Seals-Shop.com
Quality. Availability. Speed.

INFORMATIONS TECHNIQUES

Joints de tige | Turcon® Variseal® M2S

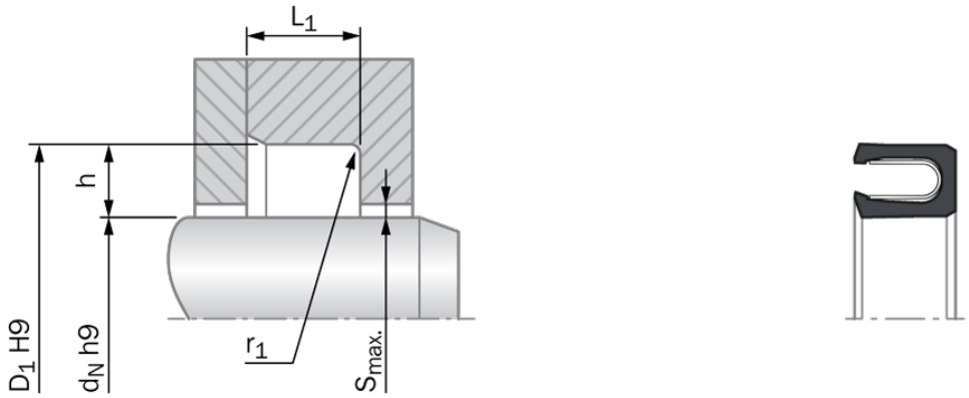

Dimensions d'installation - Recommandations standard

Nº de série	Diamètre de la tige d_N h9		h	D_1	L_1	r_1	Jeu radial $S_{max.}$			
	Plage standard	Plage étendue	Profon-deur de la rainure	Diamètre de la rainure	Largeur de rai-nure	Rayon	2 MPa	10 MPa	20 MPa	40 MPa
				H9	+0.2	Max				
RVC0	3.0 - 9.9	3.0 - 40.0	1.45	d_N + 2.9	2.4	0.4	0.20	0.10	0.08	0.05
RVC1	10.0 - 19.9	6.0 - 200.0	2.25	d_N + 4.5	3.6	0.4	0.25	0.15	0.10	0.07
RVC2	20.0 - 39.9	10.0 - 400.0	3.10	d_N + 6.2	4.8	0.6	0.35	0.20	0.15	0.08
RVC3	40.0 - 119.9	20.0 - 700.0	4.70	d_N + 9.4	7.1	0.8	0.50	0.25	0.20	0.10
RVC4	120.0 - 999.9	35.0 - 1600.0	6.10	d_N + 12.2	9.5	0.8	0.60	0.30	0.25	0.12
RVC5	1000.0 - 2500.0	80.0 - 2500.0	9.50	d_N + 19.0	15.0	0.8	0.90	0.50	0.40	0.20

La pression maximale pour une utilisation dynamique est de 20 MPa.
La pression maximale pour une utilisation statique est de 40 MPa.

Remarque importante

Les suggestions d'installation, les recommandations relatives aux matériaux, les paramètres et les autres données fournies sont toujours soumis au domaine d'utilisation particulier et à l'application dans laquelle le joint d'étanchéité est destiné à être utilisé, en particulier l'interaction du joint avec d'autres composants de l'application. Par conséquent, ils ne constituent pas un accord sur la nature juridique et factuelle ni une garantie de qualité. Sous réserve de modifications techniques et d'erreurs.